ТЕХНИЧЕСКИЙ ПАСПОРТ
И ИНСТРУКЦИЯ ПО МОНТАЖУ И ЭКСПЛУАТАЦИИ



Наименование изделия	Дисковый поворотный затвор с алюминиевой рукояткой
Тип	RSV811
Товарный знак	REON
Предприятие изготовитель	BEIJING HAOLI TIMES TECHNOLOGY DEVELOPMENT CO.LTD
Место нахождения и адрес места осуществления деятельности по изготовлению продукции	Китай, NO. 6, YUSHUN ROAD, YUFA TOWN, DAXING DISTRICT, BEIJING, 102600
Разрешительная документация	EAC Декларация о соответствии ЕАЭС N RU Д-CN.PA05.B.22473/26 от 23.06.2026 г. действует по 18.06.2031 г., соответствует требованиям ТР ТС 010/2011 «О безопасности машин и оборудования». Декларация о соответствии ЕАЭС N RU Д-CN.PA05.B.22496/26 от 23.06.2026 г. действует по 18.06.2031 г., соответствует требованиям ТР ТС 032/2013 «О безопасности оборудования, работающего под избыточным давлением». Сертификат соответствия в области пожарной безопасности № ЕАЭС RU C-CN.АД67.B.00421/26 от 24.07.2026 г. действует по 22.07.2031 г., соответствует требованиям ТР ЕАЭС 043/2017 «О требованиях к средствам обеспечения пожарной безопасности и пожаротушения».

Описание

Дисковый поворотный затвор является арматурой общего назначения, используется в различных отраслях в качестве запорного или регулирующего устройства.

Область применения

Дисковые поворотные затворы в основном применяются в системах холодного и горячего водоснабжения, а также в системах отопления, вентиляции, кондиционирования.
Седловое уплотнение и диск затвора устойчивы к теплоносителям на базе гликолевых и спиртовых антифризов, а также устойчивы к щелочным и нейтральным средам (воздух, азот и т.п.).

Технические характеристики

1	Номинальный диаметр, DN	25-300 мм
2	Максимальное давление, PN	16 бар
3	Диапазон допустимых температур	От -20 °С до +130 °С
4	Максимальная температура	+130 °С (кратковременно)
5	Диапазон рабочих температур	От -15 °С до +115 °С
6	Тип присоединения	Межфланцевый
7	Класс герметичности	А (по ГОСТ 9544-2015)
8	Ответные фланцы	Требуется использовать фланцы воротниковые ГОСТ 33259-2015

Диаграмма зависимости «Температура-Давление»

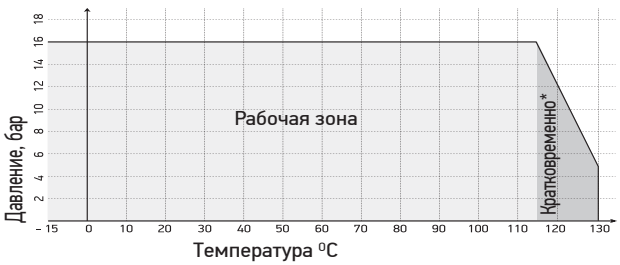

***Кратковременный режим в диапазоне от +115 °С до +130 °С не более 1 минуты в течение месяца**

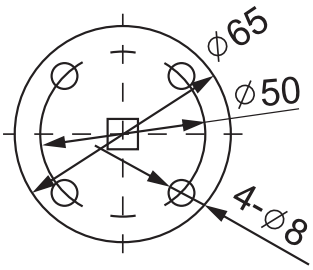

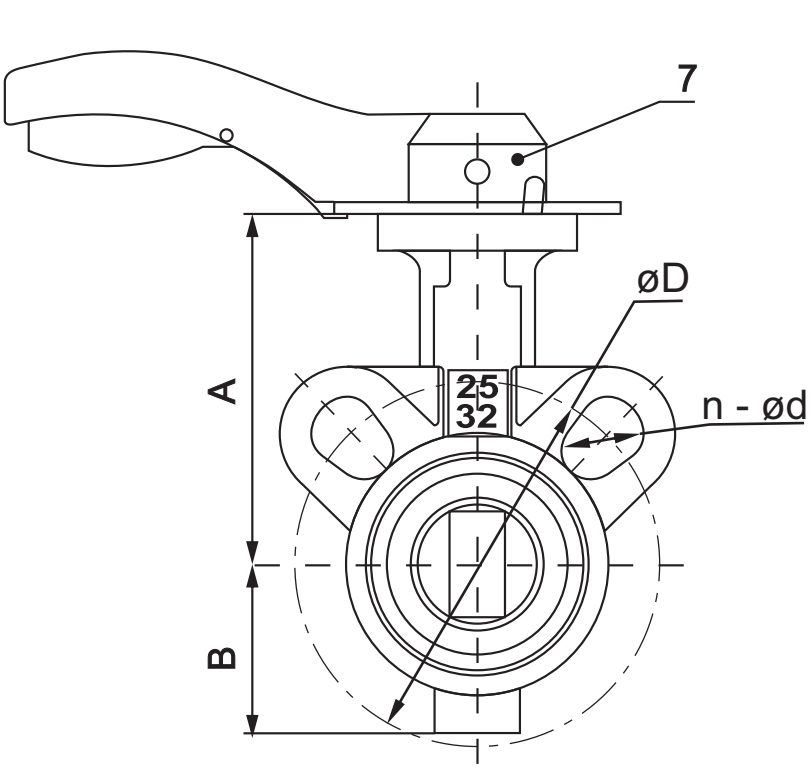

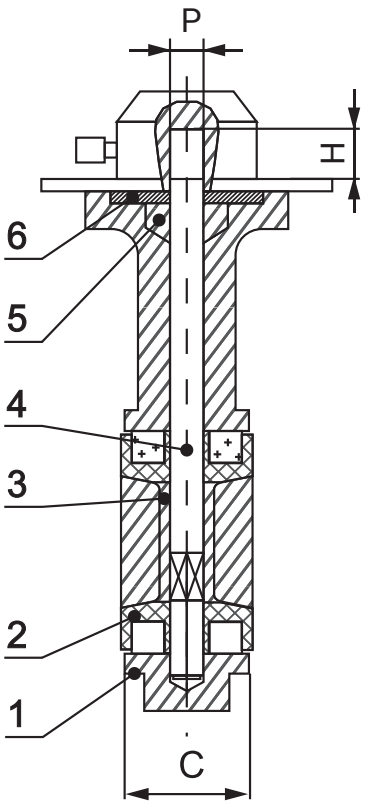

DN 25-32

Материалы конструкции

1	Корпус	Высокопрочный чугун GGG40
2	Седловое уплотнение	EPDM*
3	Диск	Высокопрочный чугун GGG40 с эпоксидным покрытием
4	Шток	Нержавеющая сталь AISI 420
5	Сальниковое уплотнение	EPDM
6	Прижимная пластина	Сталь 45
7	Рукоятка	Алюминий

*Конструкция затвора позволяет заменить седловое уплотнение (при необходимости)

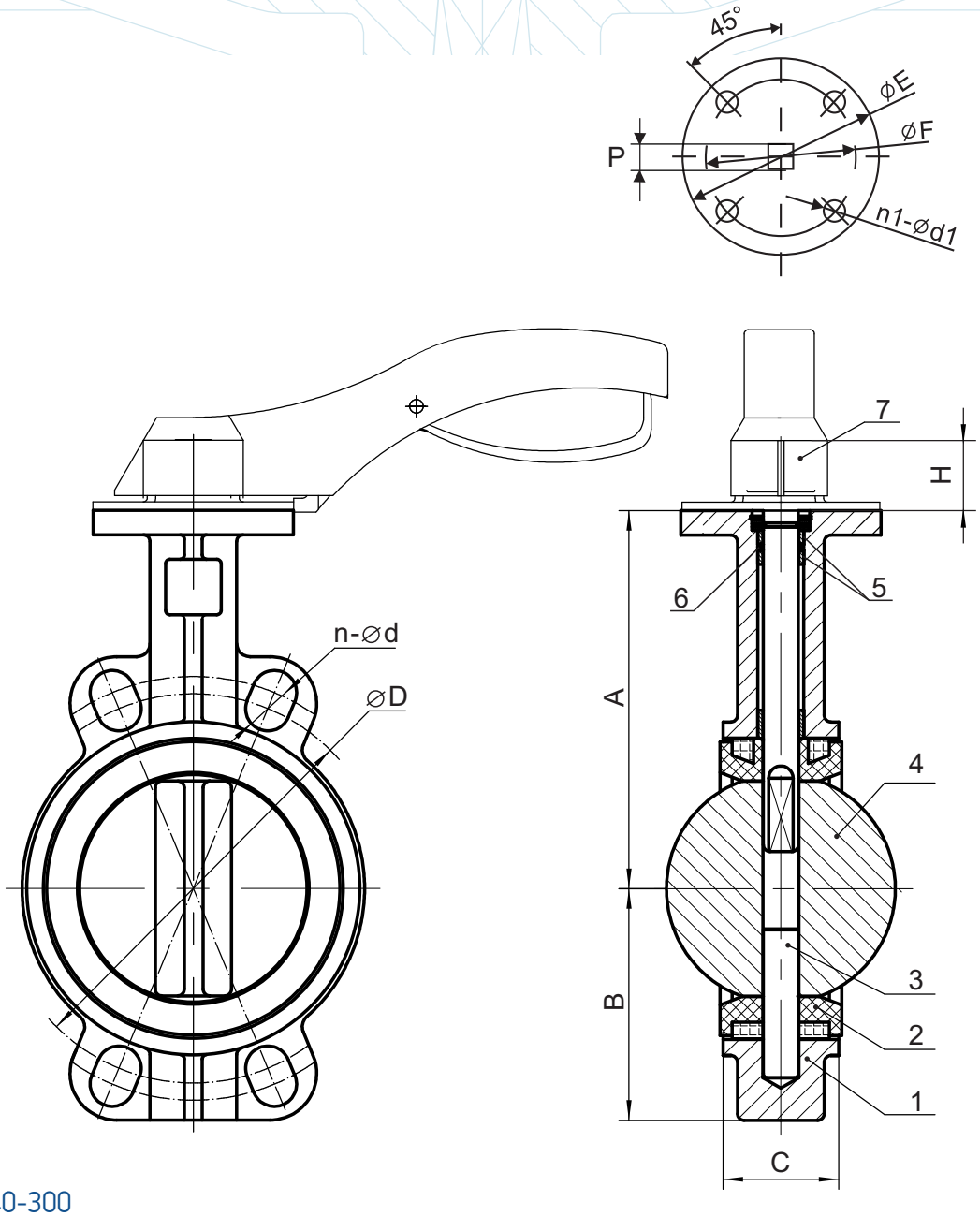

DN 40-300
Материалы конструкции

1	Корпус	Высокопрочный чугун GGG40
2	Седловое уплотнение	EPDM*
3	Шток	Нержавеющая сталь AISI 420
4	Диск	Высокопрочный чугун GGG40 с эпоксидным покрытием
5	Подшипник (2 шт)	PTFE
6	Уплотнительное кольцо (1 шт)	NBR
7	Рукоятка	Алюминий / Чугун**

*Конструкция затвора позволяет заменить седловое уплотнение (при необходимости)
**Для DN250, DN300

Габаритные и присоединительные размеры

Артикул	DN	Верхний фланец	Габаритные и присоединительные размеры, мм										Масса, кг
		ISO 5211	A	B	C	H	P	D	n-d	E	F	n1-d1	
025/032RSV811	25/32	F05	90	40	32	15	9	85/100	2-14/2-18	65	50	4-8	1,2
040RSV811	40	F05	130	70	37	15	9	110	4-18	65	50	4-8	1,7
050RSV811	50	F05	130	70	42	25	9	125	4-18	65	50	4-8	2,2
065RSV811	65	F05	143	76	45	25	9	145	4-18	65	50	4-8	2,4
080RSV811	80	F05	155	89	45	25	9	160	4(8)-18	65	50	4-8	3,0
100RSV811	100	F07	170	104	52	28	11	180	4(8)-18	90	70	4-10	3,9
125RSV811	125	F07	190	120	55	28	14	210	4(8)-18	90	70	4-10	5,3
150RSV811	150	F07	210	132	56	28	14	240	4(8)-23	90	70	4-10	6,6
200RSV811	200	F10	243	167	61	35	17	295	4(8)-23	125	102	4-12	12,0
250RSV811	250	F10	282	202	66	45	22	355	12-26	125	102	4-12	20,0
300RSV811	300	F10	309	241	75	45	22	410	12-26	125	102	4-12	32,1

Kv ($м^3$/ч) при открытии на угол

DN, мм	10°	20°	30°	40°	50°	60°	70°	80°	90°
25/32	0,04	2	4	8	18	26	31	52	54
40	0,05	3	6	12	21	31	44	60	65
50	0,09	4	10	21	39	55	77	107	116
65	0,17	7	17	32	56	84	123	175	189
80	0,26	10	19	33	60	99	157	236	259
100	0,43	15	31	67	119	197	312	468	514
125	1	25	52	114	203	336	540	797	876
150	2	39	81	176	314	518	821	1231	1353
200	3	76	161	350	623	1030	1631	2446	2687
250	3	129	274	595	1060	1754	2776	4164	4576
300	4	201	424	919	1638	2710	4289	6487	7069
350	5	290	613	1327	2366	3914	6195	9292	10212
400	7	398	842	1825	3254	5383	8519	12779	14043

REON
ТРУБОПРОВОДНАЯ АРМАТУРА

Модификация с концевыми выключателями RSV811-КВ



DN40-250

Наименование изделия	Дисковый поворотный затвор с рукояткой в комплекте с концевыми выключателями
Тип	RSV811-КВ
Товарный знак	REON
Предприятие изготовитель	BEIJING HAOLI TIMES TECHNOLOGY DEVELOPMENT CO.LTD
Место нахождения и адрес места осуществления деятельности по изготовлению продукции	Китай, NO. 6, YUSHUN ROAD, YUFA TOWN, DAXING DISTRICT, BEIJING, 102600
Разрешительная документация	EAC Декларация о соответствии ЕАЭС N RU Д-CN.PA05.B.22473/26 от 23.06.2026 г. действует по 18.06.2031 г., соответствует требованиям ТР ТС 010/2011 «О безопасности машин и оборудования». Декларация о соответствии ЕАЭС N RU Д-CN.PA05.B.22496/26 от 23.06.2026 г. действует по 18.06.2031 г., соответствует требованиям ТР ТС 032/2013 «О безопасности оборудования, работающего под избыточным давлением». Сертификат соответствия в области пожарной безопасности № ЕАЭС RU C-CN.АД67.B.00421/26 от 24.07.2026 г. действует по 22.07.2031 г., соответствует требованиям ТР ЕАЭС 043/2017 «О требованиях к средствам обеспечения пожарной безопасности и пожаротушения».



Выключатель RUICHI KZ-8111		
Внешний вид	Технические характиристики	
	Степень защиты	IP64
	Материал корпуса	корпус - Al-Zn сплав; крышка и головка - пластмасса
	Количество циклов коммутации	не менее 300 000
	Номинальный ток, А	5 при 250 VAC; 0,4 при 115 VDC
	Диапазон рабочих температур, °С	-20...+60
	Контактное сопротивление, мОм	не более 15
	Схема подключения	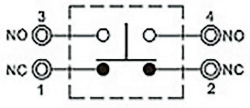

ООО «ТАНК», 634050, Томская обл., г. Томск, ул, Лермонтова, д. 41 стр. 2, тел. (3822) 908-388
www.reon-armatura.ru, email: info@reon-armatura.ru

REON
ТРУБОПРОВОДНАЯ АРМАТУРА

Модификация с редуктором RSV811-GEAR



DN100-400

Наименование изделия	Дисковый поворотный затвор с редуктором
Тип	RSV811-GEAR
Товарный знак	REON
Предприятие изготовитель	BEIJING HAOLI TIMES TECHNOLOGY DEVELOPMENT CO.LTD
Место нахождения и адрес места осуществления деятельности по изготовлению продукции	Китай, NO. 6, YUSHUN ROAD, YUFA TOWN, DAXING DISTRICT, BEIJING, 102600
Разрешительная документация	EAC Декларация о соответствии ЕАЭС N RU Д-CN.PA05.B.22473/26 от 23.06.2026 г. действует по 18.06.2031 г., соответствует требованиям ТР ТС 010/2011 «О безопасности машин и оборудования». Декларация о соответствии ЕАЭС N RU Д-CN.PA05.B.22496/26 от 23.06.2026 г. действует по 18.06.2031 г., соответствует требованиям ТР ТС 032/2013 «О безопасности оборудования, работающего под избыточным давлением». Сертификат соответствия в области пожарной безопасности № ЕАЭС RU C-CN.АД67.B.00421/26 от 24.07.2026 г. действует по 22.07.2031 г., соответствует требованиям ТР ЕАЭС 043/2017 «О требованиях к средствам обеспечения пожарной безопасности и пожаротушения».

Модификация с редуктором и концевыми выключателями RSV811-G-КВ



DN100-400

Наименование изделия	Дисковый поворотный затвор с редуктором в комплекте с концевыми выключателями
Тип	RSV811-G-КВ
Товарный знак	REON
Предприятие изготовитель	BEIJING HAOLI TIMES TECHNOLOGY DEVELOPMENT CO.LTD
Место нахождения и адрес места осуществления деятельности по изготовлению продукции	Китай, NO. 6, YUSHUN ROAD, YUFA TOWN, DAXING DISTRICT, BEIJING, 102600
Разрешительная документация	EAC Декларация о соответствии ЕАЭС N RU Д-CN.PA05.B.22473/26 от 23.06.2026 г. действует по 18.06.2031 г., соответствует требованиям ТР ТС 010/2011 «О безопасности машин и оборудования». Декларация о соответствии ЕАЭС N RU Д-CN.PA05.B.22496/26 от 23.06.2026 г. действует по 18.06.2031 г., соответствует требованиям ТР ТС 032/2013 «О безопасности оборудования, работающего под избыточным давлением». Сертификат соответствия в области пожарной безопасности № ЕАЭС RU C-CN.АД67.B.00421/26 от 24.07.2026 г. действует по 22.07.2031 г., соответствует требованиям ТР ЕАЭС 043/2017 «О требованиях к средствам обеспечения пожарной безопасности и пожаротушения».



Выключатель RUICHI KZ-8111		
Внешний вид	**Технические характиристики**	
	Степень защиты	IP64
	Материал корпуса	корпус - Al-Zn сплав; крышка и головка - пластмасса
	Количество циклов коммутации	не менее 300 000
	Номинальный ток, А	5 при 250 VAC; 0,4 при 115 VDC
	Диапазон рабочих температур, °С	-20...+60
	Контактное сопротивление, мОм	не более 15
	Схема подключения	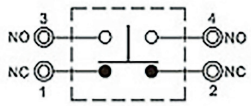

REON
ТРУБОПРОВОДНАЯ АРМАТУРА

Модификация с электроприводом RSV811A220/RSV811A380



DN40-350

Наименование изделия	Дисковый поворотный затвор с электроприводом
Тип	RSV811A220/ RSV811A380
Товарный знак	REON
Предприятие изготовитель	BEIJING HAOLI TIMES TECHNOLOGY DEVELOPMENT CO.LTD
Место нахождения и адрес места осуществления деятельности по изготовлению продукции	Китай, NO. 6, YUSHUN ROAD, YUFA TOWN, DAXING DISTRICT, BEIJING, 102600
Разрешительная документация	Декларация о соответствии ЕАЭС N RU Д-CN.PA05.B.22473/26 от 23.06.2026 г. действует по 18.06.2031 г., соответствует требованиям ТР ТС 010/2011 «О безопасности машин и оборудования». Декларация о соответствии ЕАЭС N RU Д-CN.PA05.B.22496/26 от 23.06.2026 г. действует по 18.06.2031 г., соответствует требованиям ТР ТС 032/2013 «О безопасности оборудования, работающего под избыточным давлением». Сертификат соответствия в области пожарной безопасности № ЕАЭС RU C-CN.АД67.B.00421/26 от 24.07.2026 г. действует по 22.07.2031 г., соответствует требованиям ТР ЕАЭС 043/2017 «О требованиях к средствам обеспечения пожарной безопасности и пожаротушения». Декларация о соответствии ЕАЭС N RU Д-CN.PA08.B.25813/25 от 22.09.2025 г. действует по 15.09.2030 г., соответствует требованиям ТР ТС 004/2011 «О безопасности низковольтного оборудования», ТР ТС 020/2011 «Электромагнитная совместимость технических средств»

Подбор электропривода (тип А)

Модель	BMS-05			BMS-10		BMS-16		BMS-25	BMS-50	BMS-100	
Номинальный диаметр, мм	DN40	DN50	DN65	DN80	DN100	DN125	DN150	DN200	DN250	DN300	DN350

Технические характеристики

Модель	BMS-05		BMS-10		BMS-16		BMS-25		BMS-50		BMS-100	
Питающее напряжение, В	380	220	380	220	380	220	380	220	380	220	380	220
Мощность, Вт	15	15	30	30	30	30	40	60	90	90	90	120
Ток, А	0.07	0.15	0.10	0.30	0.10	0.30	0.29	0.80	1.0	0.35	0.44	1.20
Время открытия, с	26		30		30		30		30		60	
Крутящий момент, Нм	50		100		160		250		500		1000	
Угол поворота, град.	0-90											
Вес, кг	3,0		4,0		4,0		6,8		8.0		12.0	
Температура окружающей среды, °С	-30 °С~+60 °С											
Степень защиты	IP67		IP67		IP67		IP67		IP67		IP67	

Электроподключение

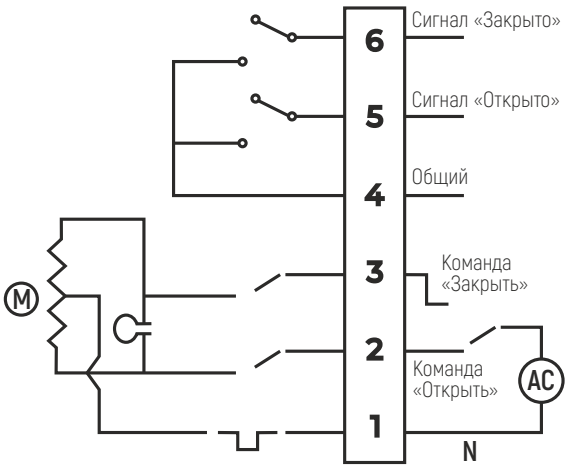

220 В

Принципиальная электрическая схема подключения электропривода к сети 220 В

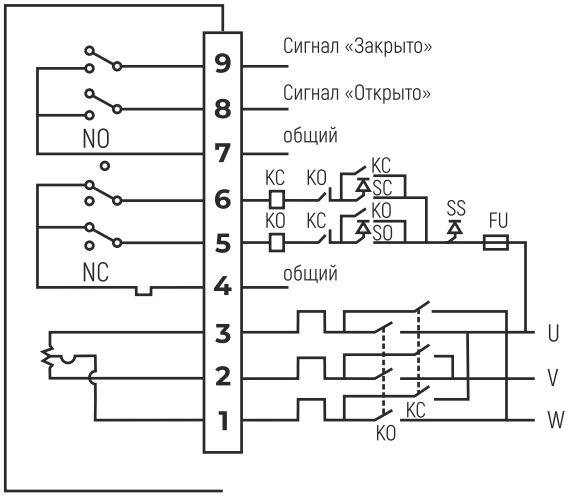

380 В

Принципиальная электрическая схема подключения электропривода к сети 380 В

Подключение происходит после установки электропривода на арматуру.

Открыть крышку и произвести визуальный осмотр внутреннего состояния электропривода, убедиться в чистом и сухом состоянии внутренних элементов электропривода.

Ввод кабелей во внутреннюю полость электропривода к клеммным колодкам осуществляется через сальниковые вводы.

Для проверки правильности выполнения команд ОТКРЫТЬ и ЗАКРЫТЬ необходимо перевести электропривод в ручном режиме в среднее положение. Включить питание, проверить направление вращения выходного вала и отключить питание.

Для электропривода с трехфазным электродвигателем в случае неправильного выполнения команды поменять местами фазы питающего напряжения на силовом щите. Затем повторить проверку правильности выполнения команд.

Схема установки электропривода на затвор

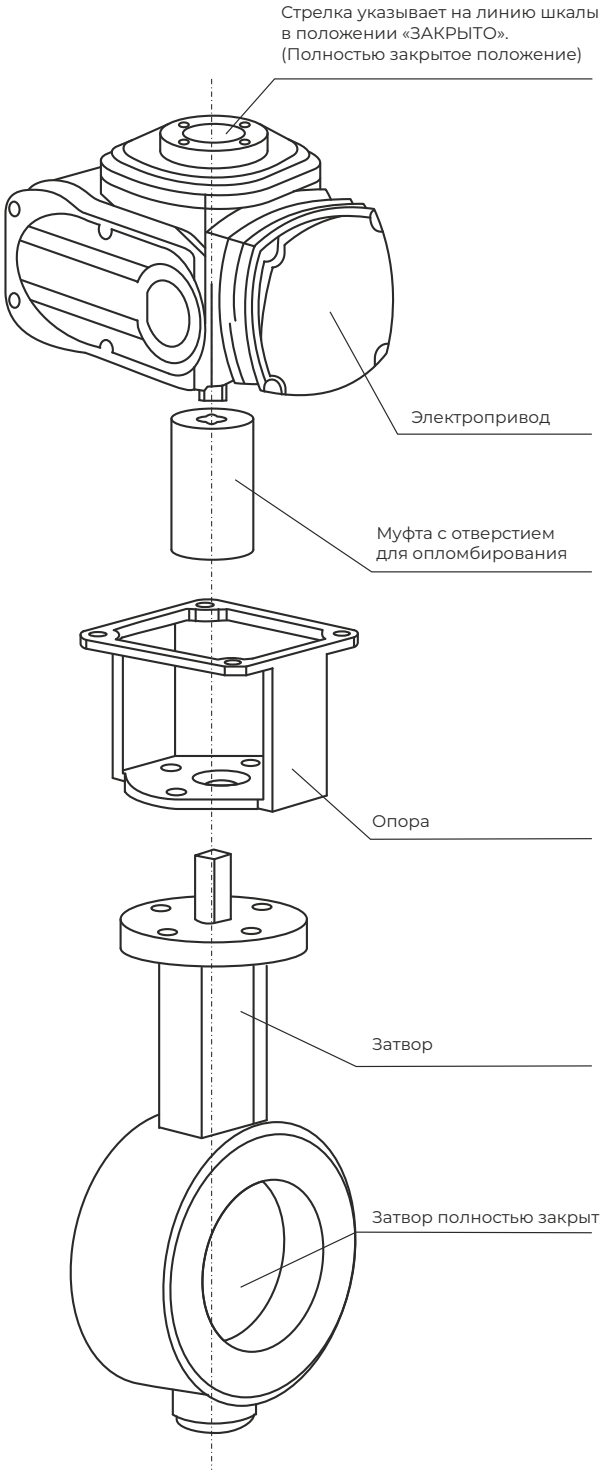

Информацию по настройке и эксплуатации электропривода смотреть в инструкции на электропривод.

Монтаж поворотных затворов следует производить только между фланцами воротниковыми (ГОСТ 33259-2015)

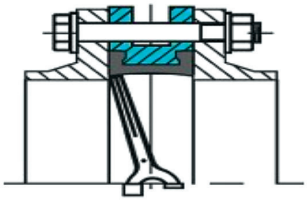

Рис. 1 (неправильно)

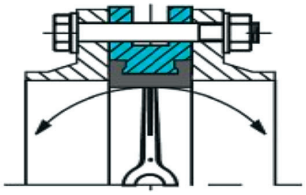

Рис. 2 (неправильно)

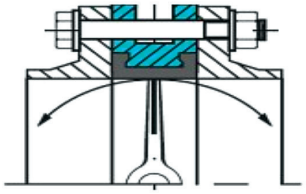

Рис. 3 (правильно)

1. Использование фланцев с внутренним диаметром меньше номинального диаметра заслонки может привести к блокировке диска, что в свою очередь вызовет серьезное повреждение диска поворотного затвора (рис. 1).
2. В случае использования фланцев с внутренним диаметром больше номинального диаметра затвора фланцы не будут полностью закрывать седловое уплотнение, что может привести к повреждению и деформации седлового уплотнения (рис. 2).
3. Перед началом монтажа важно убедиться, что внутренний диаметр фланцев соответствует номинальному диаметру дискового поворотного затвора (рис. 3).

Положение на трубопроводе и процесс установки

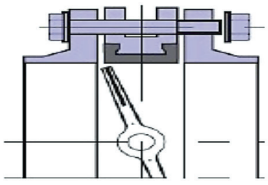

Рис. 4

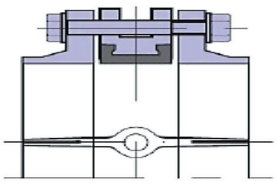

Рис. 5

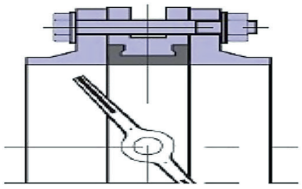

Рис. 6

1. Фланцы должны располагаться плоскопараллельно по отношению друг другу на расстоянии, обеспечивающем свободное (без лишних усилий) размещение между ними затвора.
2. При установке дисковых поворотных затворов прокладки не используются.
3. Для уменьшения износа седлового уплотнения и в целом увеличения срока службы поворотный затвор рекомендуется устанавливать в горизонтальном положении штока (±30°), особенно при применении затворов в средах, содержащих абразивные частицы.
4. Перед установкой необходимо произвести осмотр уплотнительных поверхностей фланцев. На них не должно быть забоин, раковин, заусенцев, а также других дефектов поверхностей.
5. Перед началом монтажа диск поворотного затвора необходимо немного приоткрыть, но так, чтобы диск не выходил за корпус дискового поворотного затвора (рис. 4).
6. Отцентрируйте поворотный затвор и слегка закрутите болты (шпильки), но не затягивайте их. Откройте диск поворотного затвора до положения «полностью открыто» (рис. 5).
7. Затяните болты (шпильки) так, чтобы фланцы и корпус (металлическая часть) затвора соприкасались. Затяжка болтов на межфланцевых соединениях должна быть равномерной по всему периметру. Медленно закройте и откройте дисковый поворотный затвор. Если установка затвора была проведена правильно, затвор должен свободно открываться и закрываться (рис. 6).

Эксплуатация

- Изделия должны эксплуатироваться при давлении и температуре, изложенных в таблице технических характеристик.
- У полностью открытого затвора положение рукоятки должно быть параллельно трубе. Если повернуть рукоятку по часовой стрелке, то, когда она будет перпендикулярна трубе, затвор будет полностью закрыт. Чтобы снова полностью открыть затвор, поверните рукоятку против часовой стрелки, пока она не станет параллельна трубе.
- Не рекомендуется самостоятельно ремонтировать части затвора, находящиеся под давлением. Если детали под давлением повреждены или износились, необходимо заменить затвор целиком.
- Запрещается пользоваться сваркой на функционирующем затворе.

Транспортировка и хранение

- Хранение и транспортировка должна осуществляться без ударных нагрузок при температуре: -40...+65 °С.
- При транспортировке корпус изделия должен быть защищен от повреждений.
- Не допускается попадание посторонних предметов внутрь или падений изделия.
- Изделие должно храниться в незагрязненном помещении и быть защищено от воздействия атмосферных осадков.

Гарантийные условия

- Изготовитель гарантирует соответствие изделия требованиям безопасности, при условии соблюдения потребителем правил использования, транспортировки, хранения, монтажа и эксплуатации.
- Гарантия распространяется на все дефекты, возникшие по вине завода-изготовителя.
- Гарантия не распространяется на дефекты, возникшие в случаях:
  - нарушения паспортных режимов хранения, монтажа, испытания, эксплуатации и обслуживания изделия;
  - ненадлежащей транспортировки и погрузо-разгрузочных работ;
  - наличия следов воздействия веществ, агрессивных к материалам изделия;
  - Наличия повреждений, вызванных пожаром, стихией, форс-мажорными обстоятельствами;
  - повреждений, вызванных неправильными действиями потребителя;
  - наличие следов постороннего вмешательства в конструкцию изделия.
- Производитель оставляет за собой право внесения изменений в конструкцию, улучшающие качество изделия при сохранении основных эксплуатационных характеристик.
- Срок службы 15 лет указан изготовителем в документации на продукцию, при условиях его эксплуатации в соответствии с правилами и рекомендациями настоящего документа, при отсутствии длительных пиковых нагрузок и других негативных факторов.
- Условия хранения стандартные при нормальных значениях климатических факторов внешней среды. Срок хранения изделия не установлен.
- Гарантийный срок при соблюдении потребителем правил транспортировки, хранения, монтажа и эксплуатации устанавливается 12 месяцев с момента ввода в эксплуатацию, но не более 18 месяцев с момента продажи. Все вопросы, связанные с гарантийными обязательствами, обеспечивает предприятие-продавец.

Внимание!

- Не прикасайтесь к работающему изделию в связи с тем, что возможен нагрев поверхностей.
- Перед началом технического обслуживания или демонтажа убедитесь, что изделие не находится под давлением и не имеет высокую температуру.

М.П. дата продажи «____» _____ 20__ г.

ООО «ТАНК», 634050, Томская обл., г. Томск, ул, Лермонтова, д. 41 стр. 2, тел. (3822) 908-388
www.reon-armatura.ru, email: info@reon-armatura.ru